[illegible]

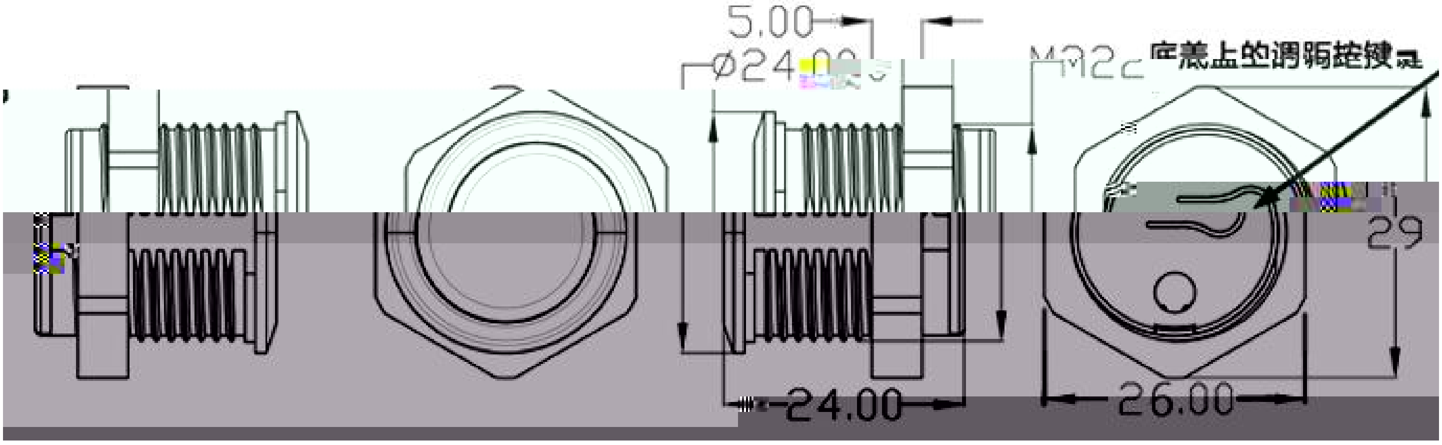
5.00
Ø24.00
M32
底盖上的调节旋钮
29
24.00
26.00

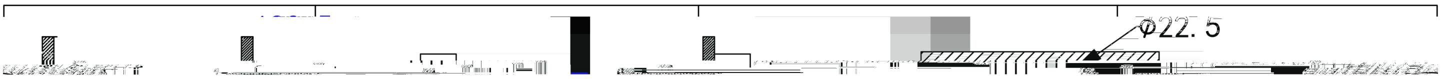

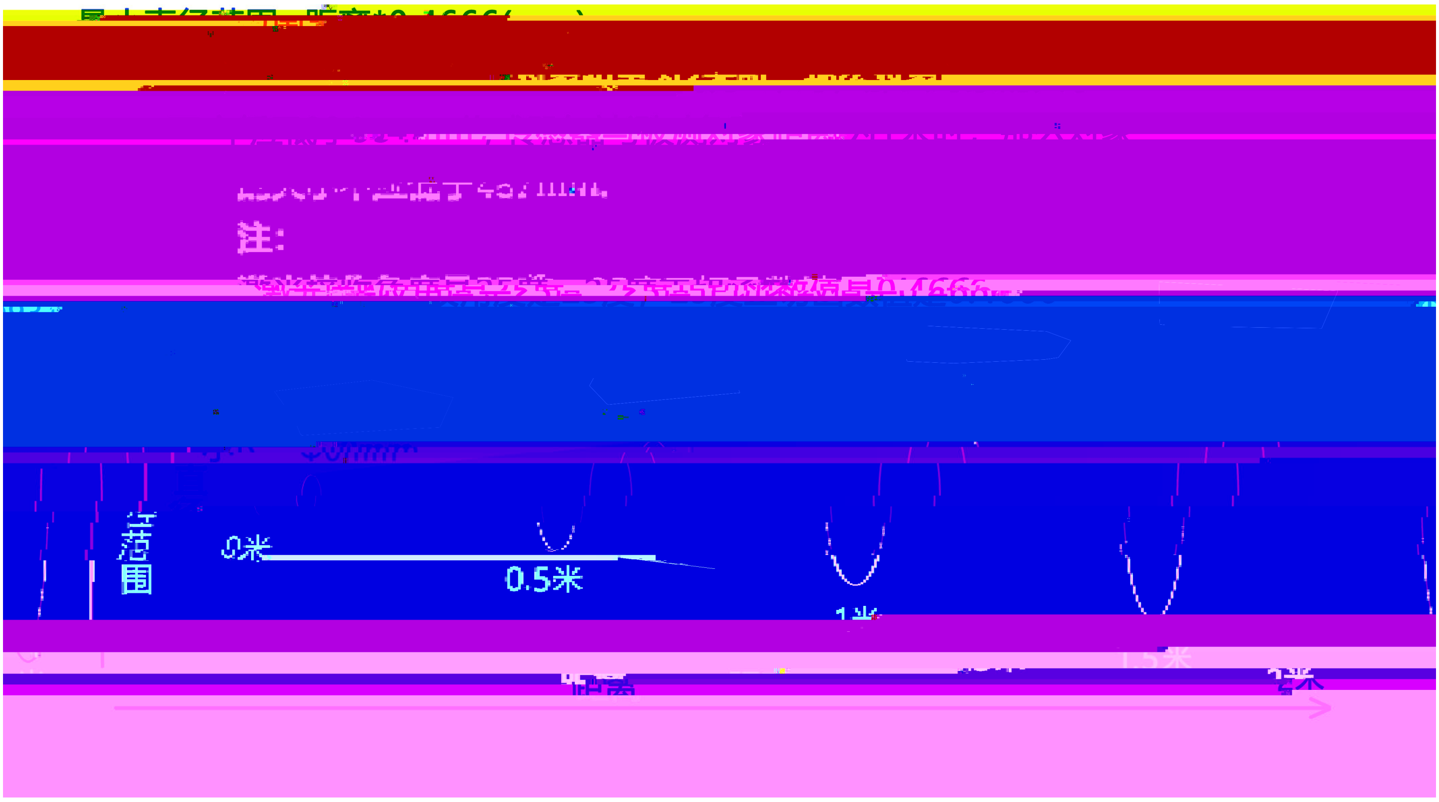
注:
范围
0米
0.5米
1米
1.5米
2米
距离

1.1

1.2

1.3

}

Î ê } ß B ± C D%² ^

t $